TIPO: VA1

UBICACION: BAÑOS

ESCALA 1:50

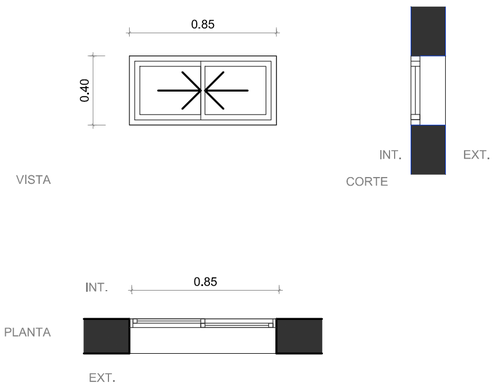

NOTA:
VERIFICAR MEDIDAS EN OBRA - COTAS EN METROS

DESCRIPCION	
PREMARCO	ALUMINIO
MARCO	PARA VENTANA CREDIZIA 2 HOJAS, LÍNEA MODENA O EQUIVALENTE.
HOJAS	2 HOJAS CORREDIZAS, LÍNEA MODENA O EQUIVALENTE.
VIDRIO	VIDRIO FLOAT 4mm TRANSLUCIDO - MODELO PACIFICO
HERRAJES	HERRAJES Y CIERRE CENTRAL, PARA VENTANAS CORREDIZAS.
OBSERVACIONES	PINTURA COLOR BLANCO

TIPO: VA2

UBICACION: DORMITORIOS Y LIVING PB

ESCALA 1:50

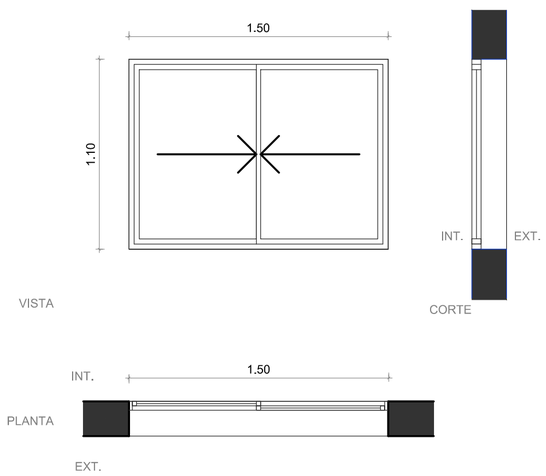

NOTA:
VERIFICAR MEDIDAS EN OBRA - COTAS EN METROS

DESCRIPCION	
PREMARCO	ALUMINIO
MARCO	PARA VENTANA CREDIZIA 2 HOJAS, LÍNEA MODENA O EQUIVALENTE.
HOJAS	2 HOJAS CORREDIZAS, LÍNEA MODENA O EQUIVALENTE.
VIDRIO	VIDRIO FLOAT 4mm INCOLORO
HERRAJES	HERRAJES Y CIERRE CENTRAL, PARA VENTANAS CORREDIZAS.
OBSERVACIONES	PINTURA COLOR BLANCO

TIPO: VA3

UBICACION: COCINAS PB

ESCALA 1:50

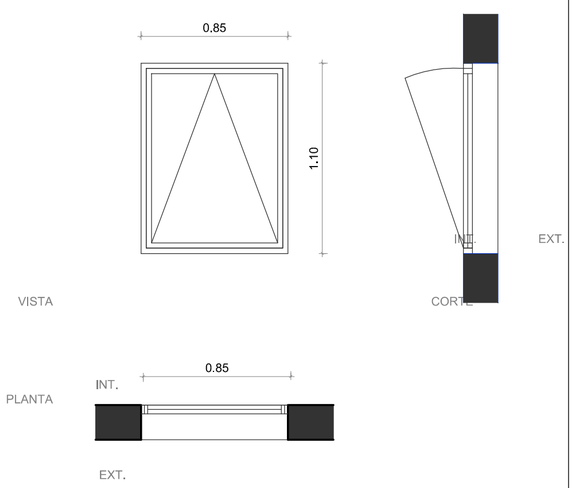

NOTA:
VERIFICAR MEDIDAS EN OBRA - COTAS EN METROS

DESCRIPCION	
PREMARCO	ALUMINIO
MARCO	PARA VENTANA BANDEROLA 1 HOJA, LÍNEA MODENA O EQUIVALENTE.
HOJAS	1 HOJA DE ABRIR BANDEROLA, LÍNEA MODENA O EQUIVALENTE.
VIDRIO	VIDRIO FLOAT 4mm INCOLORO
HERRAJES	BISAGRAS LINEA MODENA O EQUIVALENTE, Y CIERRE CENTRAL, PARA VENTANA BANDEROLA.
OBSERVACIONES	PINTURA COLOR BLANCO

TIPO: VA4

UBICACION: COCINAS 1º Y 2º PISO

ESCALA 1:50

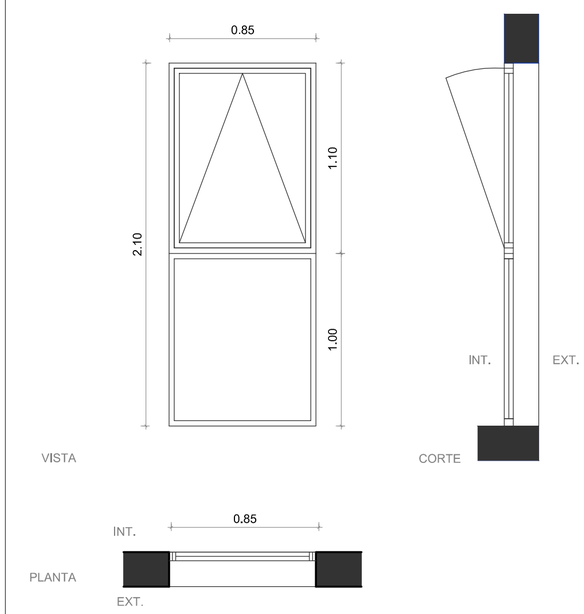

NOTA:
VERIFICAR MEDIDAS EN OBRA - COTAS EN METROS

DESCRIPCION	
PREMARCO	ALUMINIO
MARCO	PARA VENTANA BANDEROLA 1 HOJA Y PAÑO FIJO, LÍNEA MODENA O EQUIVALENTE.
HOJAS	1 HOJA DE ABRIR BANDEROLA Y PAÑO FIJO, LÍNEA MODENA O EQUIVALENTE.
VIDRIO	VIDRIO FLOAT 4mm INCOLORO
HERRAJES	BISAGRAS LINEA MODENA O EQUIVALENTE, Y CIERRE CENTRAL, PARA VENTANA BANDEROLA.
OBSERVACIONES	PINTURA COLOR BLANCO

Santa Fe Provincia

MISPyH
Secretaría de Hábitat, Urbanismo y Vivienda

PLANO | rev | 16/02/2022 | COMPLEJO HABITACIONAL

PLANILLA DE CARPINTERIAS - VENTANAS | **Bº PLATA - SUROESTE - 32 VIVIENDAS**

CARPINTERIAS | 1/50 | ROSARIO | ROSARIO

CA 03